VMORDEKAI

Mochilas & Bolsas | Originais e customizadas

Praticidade ao alcance das mãos

(clique no botão):

vmordekai@hotmail.com

@vmordekai

(41)99758-4893



Sobre nós

Quem Somos

A **VMORDEKAI®** apresenta soluções em design com foco estratégico e colaborativo.

Com experiência consolidada no setor criativo e produtivo da moda, atuamos no desenvolvimento de projetos que integram design, gestão e estratégia de forma personalizada e eficiente. Nossa trajetória é respaldada pela criação da marca autoral VMORDEKAI®, especializada em bolsas e mochilas de alto desempenho, que serviu como um laboratório prático para o desenvolvimento de metodologias próprias, voltadas à inovação, sustentabilidade e processos enxutos.

Hoje, transformamos essa vivência em soluções B2B por meio de consultorias e assessorias Private Label voltadas a empresas do segmento de moda, acessórios e produtos têxteis, com atuação em três frentes principais:

- **Design de produtos têxteis** (design e modelagem de bolsas, mochilas, peças de moda e artigos têxteis diversos);
- **Gestão da produção e processos** (organização administrativa, gestão de equipes, definição de métodos e fluxos para confecções; gestão da terceirização da confecção);
- **Design de experiências** (branding, jornada do usuário e programação aplicada à moda).

Utilizamos ferramentas de **Design Thinking** e metodologias ágeis para estruturar projetos colaborativos com foco em inovação, propósito e viabilidade. Cada entrega é construída a partir das necessidades reais do cliente — de forma prática, estratégica e orientada a resultados.

VMORDEKAI®, praticidade ao alcance das mãos.

BRIEFING

Geração de conceito de produtos
VMORDEKAI e B2B

A partir da metodologia de DESIGN THINKING

- DE INSIGHTS, DAS IDEIAS AO CONCEITO FINAL -

Método de gerenciamento do Projeto:

PLANEJAMENTO & CONTROLE

Utilização de *briefing* apresentado no livro Administração da Produção *(Ref. 1)* para planejamento e controle de projetos.

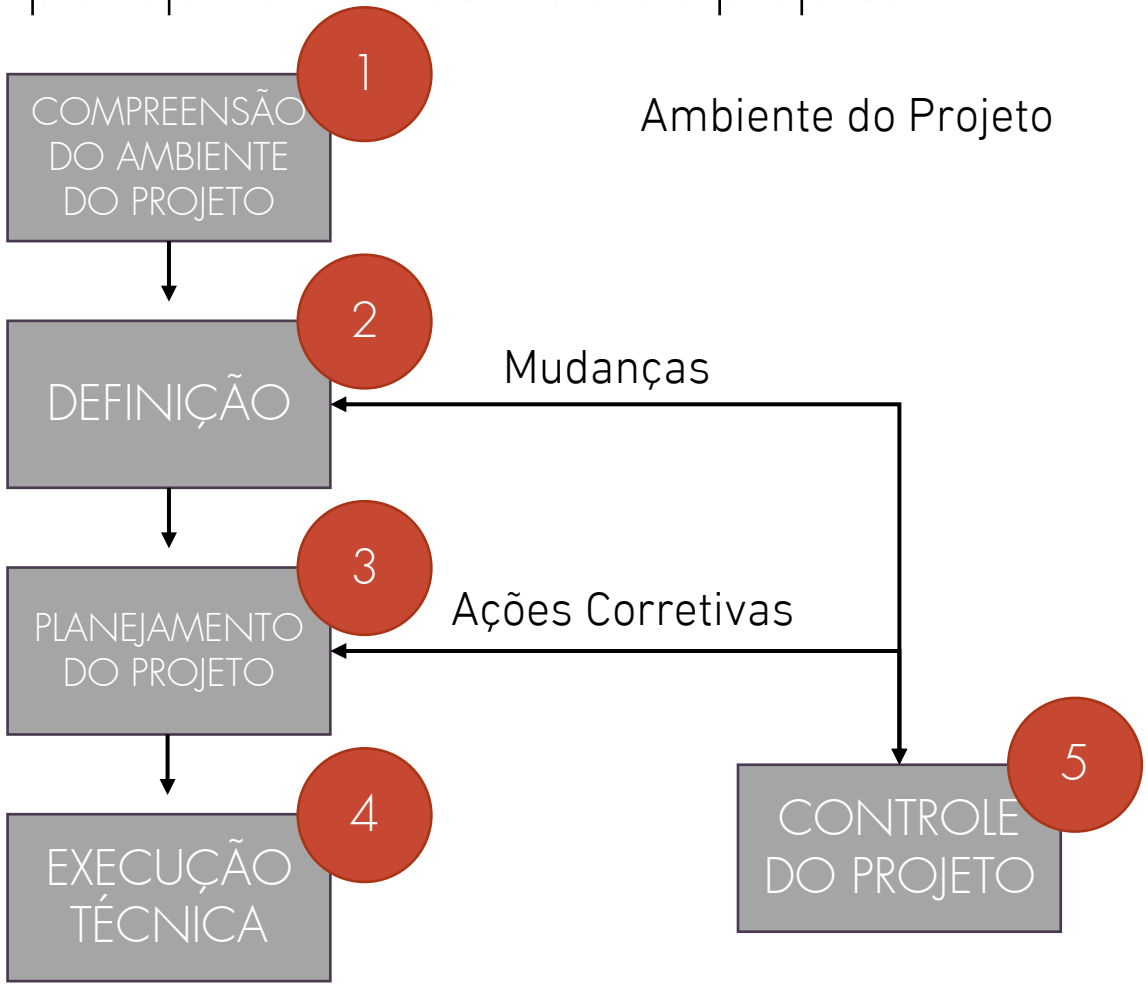

1. **Estágio 01** – Compreensão do ambiente do projeto: fatores internos e externos que podem influenciar o projeto.
2. **Estágio 02** – Definição do Projeto: estabelecimento dos objetivos, do escopo e da estratégia para o projeto.
3. **Estágio 03** – Planejamento do projeto: decisão de como o projeto será executado.
4. **Estágio 04** – Execução técnica: desempenho dos aspectos técnicos do projeto.
5. **Estágio 05** – Controle do projeto: garantia de que o projeto está sendo executado de acordo com os planos.

Esses estágios comunicam-se mutuamente entre si, garantindo um fluxo de informações e adaptações das medidas de planejamento e controle.

Briefing - Sobre o *DESIGN THINKING*

1. **IMERSÃO** - Avaliação das necessidades do problema ("dores"). Geração de *Insights.*

2. **IDEAÇÃO** - Geração e refinamento das Ideias para se tornarem Conceitos, a partir dos *Insights*, deixando operacionalizável.

3. **PROTOTIPAÇÃO** - Transformar o Conceito em uma forma concreta/física (tangível), realizar o conceito.

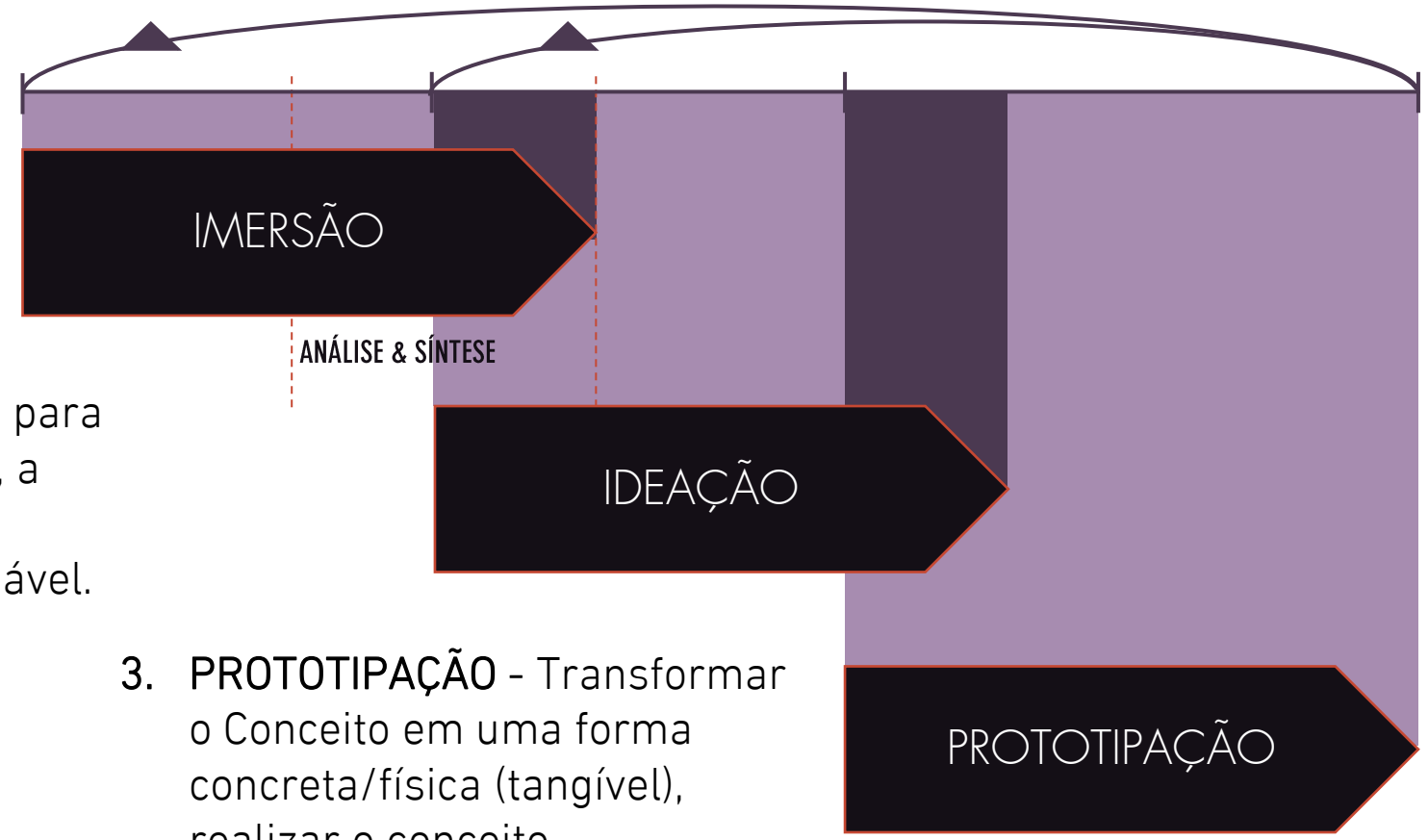

Esquema das etapas de *Design Thinking.*

(Ref. 2)

Briefing de Criação,
PLANEJAMENTO & CONTROLE

Adaptação pela **VMORDEKAI** do *briefing* com processos de *Design Thinking:*

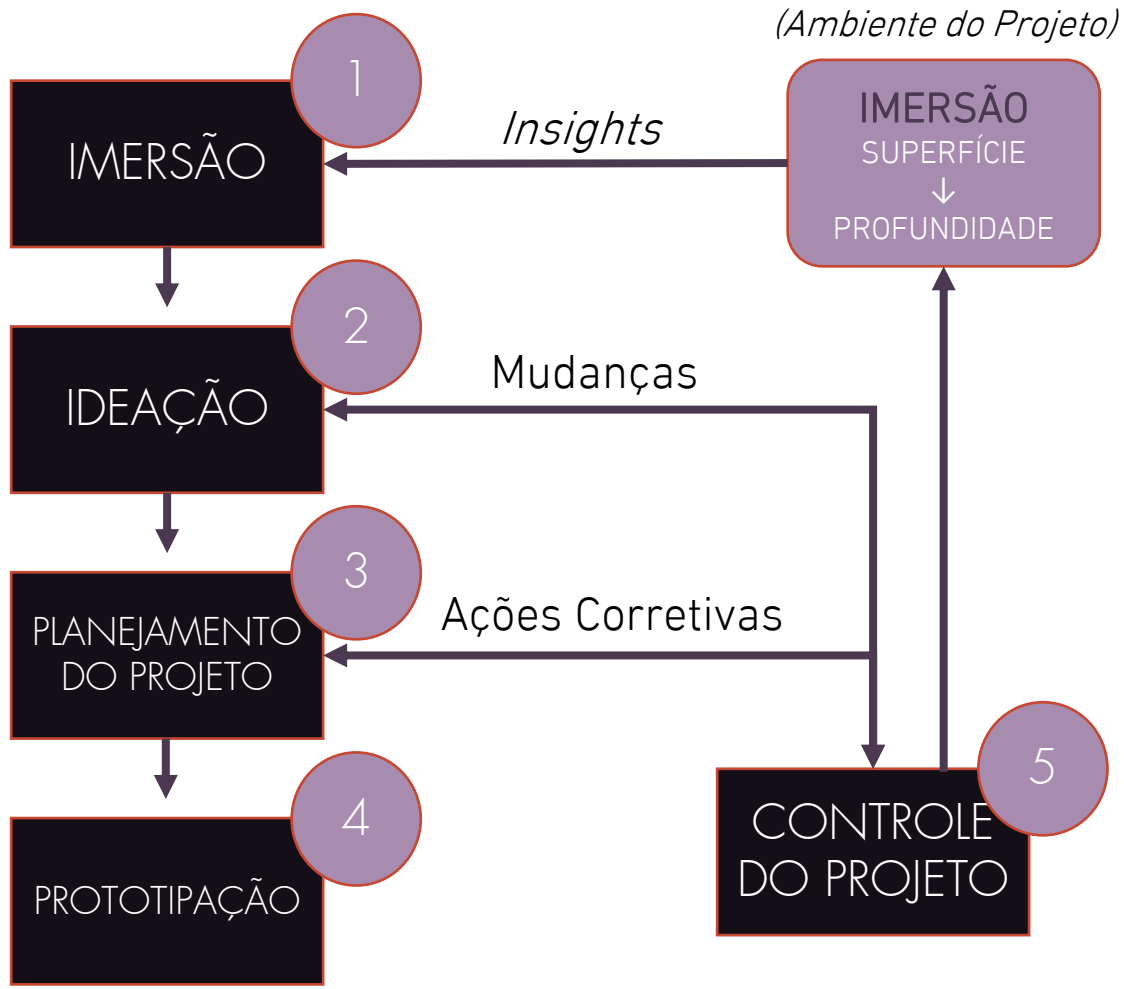

1. IMERSÃO – Compreensão do *Ambiente do Projeto*: fatores internos e externos que podem influenciar o projeto. Objetivo: *cartões insights*.
2. IDEAÇÃO – Definição do Projeto: estabelecimento dos objetivos, do escopo e da estratégia para o projeto. Objetivo: transformar ideias em conceitos.
3. PLANEJAMENTO DO PROJETO : decisão de como o projeto será executado. Objetivo: Planejamento.
4. PROTOTIPAÇÃO – Execução técnica: desempenho dos aspectos técnicos do projeto. Retorna ao *Ambiente do Projeto*, sendo acompanhado pela gestão da melhoria continuada e gerando novos *insights*. Objetivo: materialização do conceito, melhoria continuada.
5. CONTROLE DO PROJETO – garantia de que o projeto está sendo executado de acordo com os planos. Objetivo: Controle. Se comunica também com a IMERSÃO, ressignificando o *Ambiente do Projeto.*

1. As duas fases da IMERSÃO:

- ✓A partir de uma **Imersão em Superfície** do Ambiente do Projeto até uma **Imersão em Profundidade**, podemos extrair *cartões de insight* que posteriormente serão transformados em ideia.

- ✓Através dessa etapa há compreensão das **necessidade do usuário e adaptação dos materiais disponíveis** para a posterior prototipação.

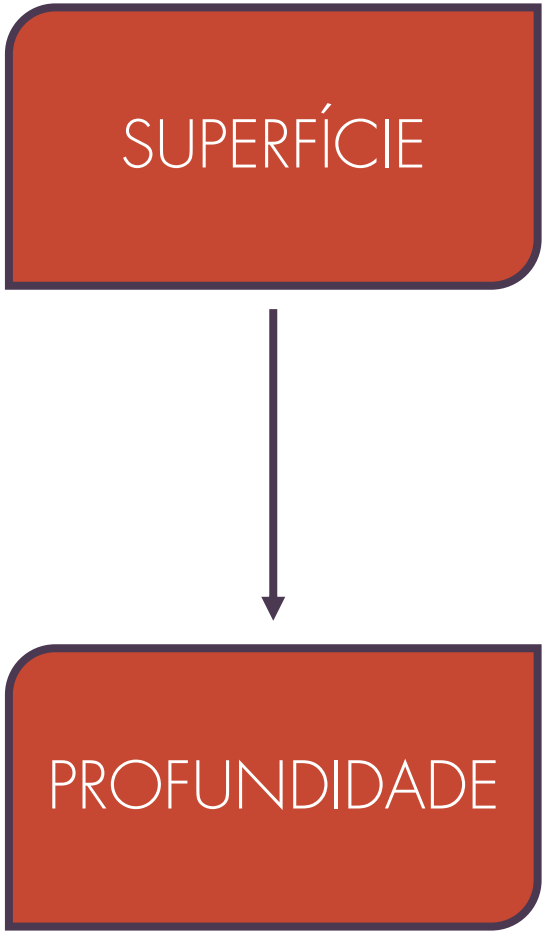

(Ref. 2)

2 - IDEAÇÃO

Da ideia ao CONCEITO

Transformação de uma ideia em um conceito

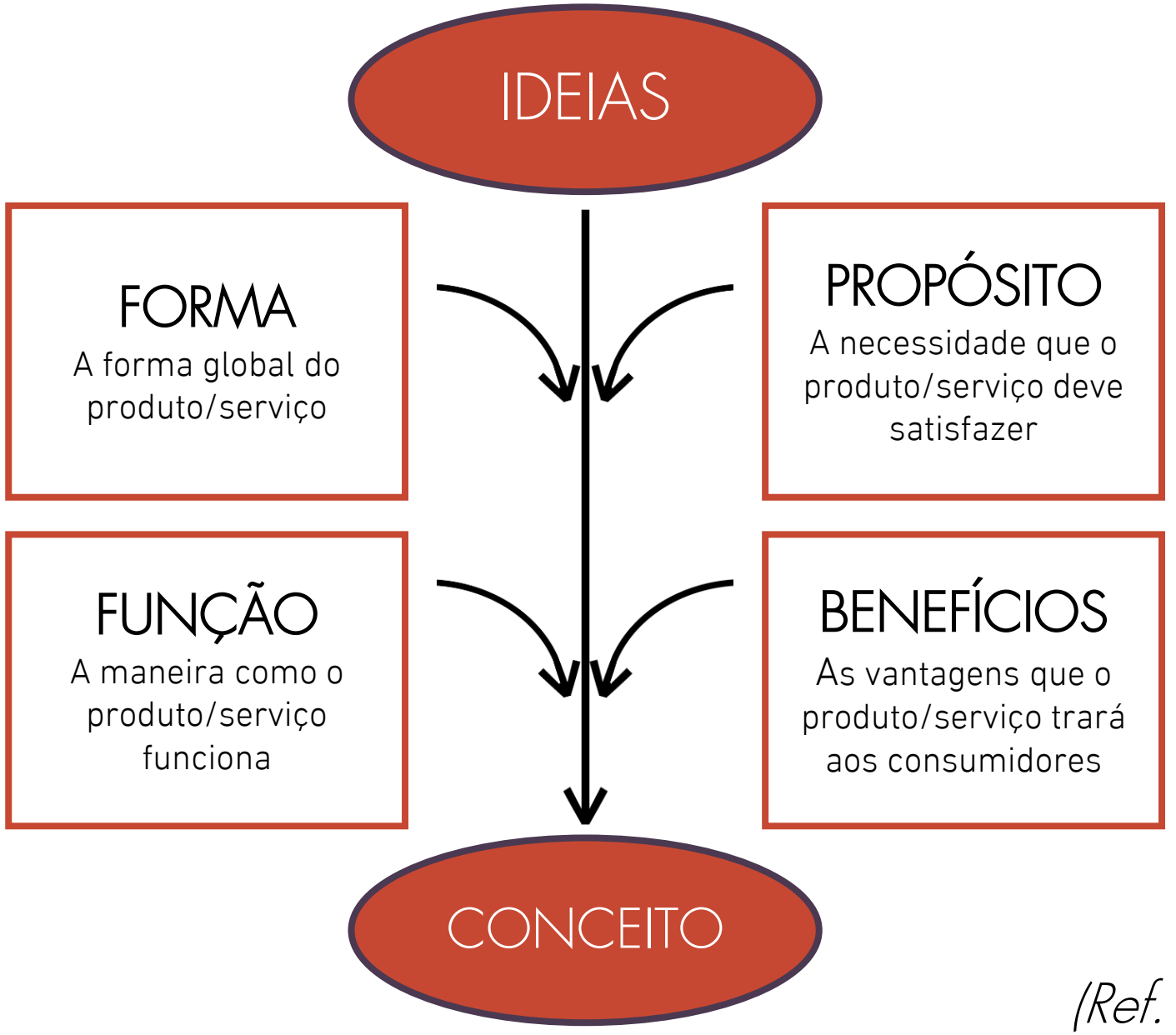

(Ref. 1)

Briefing - Sobre *Gestão Ágil*

Projetos conduzidos com estratégia, método e foco em resultados.

Cada consultoria **VMORDEKAI** é pensada como um projeto com início, meio e fim bem definidos. Utilizamos a abordagem do **Design Thinking** para investigar e mapear as reais necessidades do cliente e de seu público — seja na criação de produtos, reestruturação de processos ou desenvolvimento de novas experiências. A partir desse diagnóstico, estruturamos um plano de ação baseado em metodologias ágeis de gestão de projetos, com entregas organizadas em ciclos objetivos e práticos.

Trabalhamos com **OKRs (Objectives and Key Results)** para garantir clareza nos objetivos, foco nos indicadores e aderência ao prazo. Isso permite que cada etapa seja mensurável e ajustável, otimizando tempo e recursos — com acompanhamento constante e transparência em todas as fases.

Em **projetos contínuos**, como assessorias de médio ou longo prazo, os ciclos são renováveis de forma **flexível**, permitindo que o cliente amplie as horas de consultoria conforme a evolução da demanda e **os resultados alcançados**. Assim, mantemos a consistência e a escalabilidade das entregas, acompanhando o crescimento real do seu negócio.

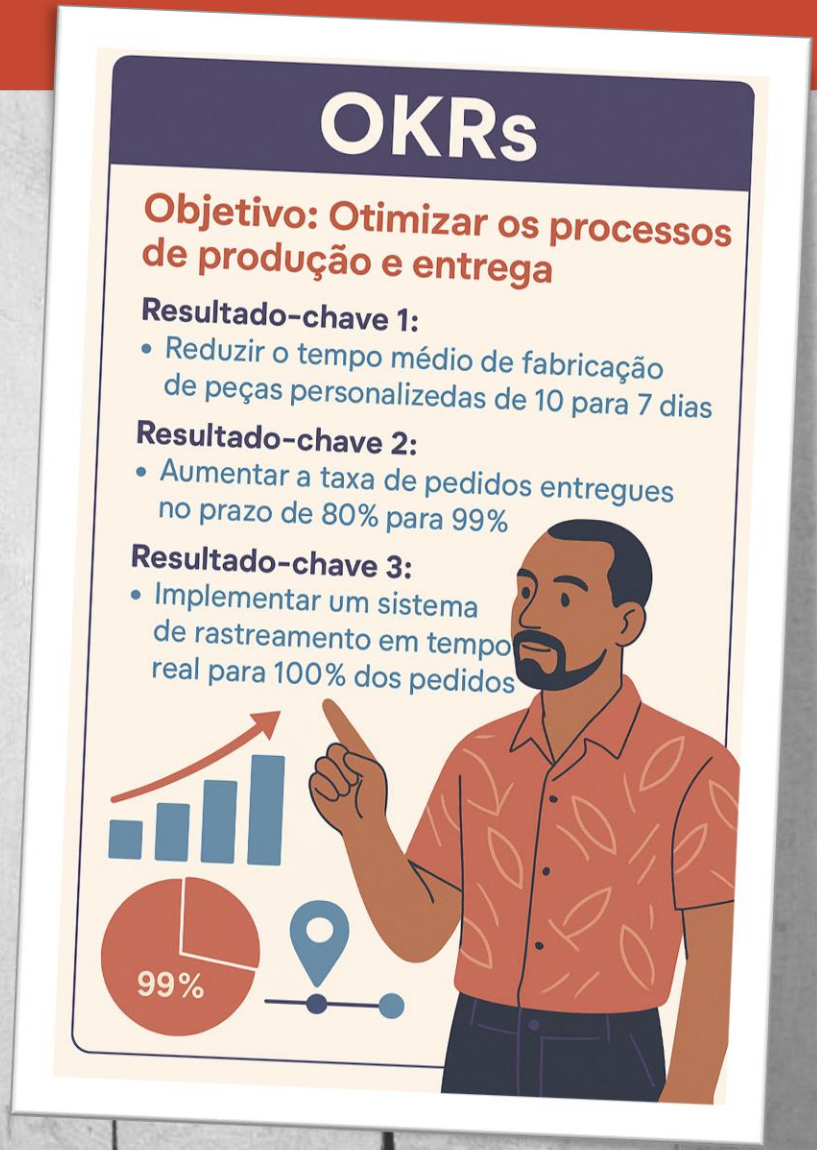

Exemplo de OKRs.

Cronograma
PLANEJAMENTO DO PROJETO

Utilização de um Gráfico de Gantt[3] (“Planejador de Projetos”, modelo encontrado no próprio Excel Online) para cada Atividade como Etapas do Projeto. As datas referem-se a exemplo de duração de cada atividade durante o desenvolvimento do Projeto.

Planejador VMORDEKAI

DATA DE INÍCIO 02/01/2023

Destaque do período: 1

INÍCIO CORREÇÃO 10

Planejar | Real | % Concluído | Real (além do plano) | % Concluído (além do plano)

	ATIVIDADES	PLANO INÍCIO	PLANO DURAÇÃO	REAL INÍCIO	REAL DURAÇÃO	PORCENTAGEM CONCLUÍDO
1	Desenho de Apresentação	1	2	1	2	50%
2	Orçamento	2	3			0%
3	Desenho de Produção	5	2			0%
4	Requisição de Materiais	4	2			0%
5	Modelagem	7	3			0%
6	Cortes de Moldes	10	2			0%
7	Costura em confeção	12	3			0%
8	Revisão	15	1			0%
9	Ensaio Fotográfico	16	3			0%
10	Envio	17	1			0%

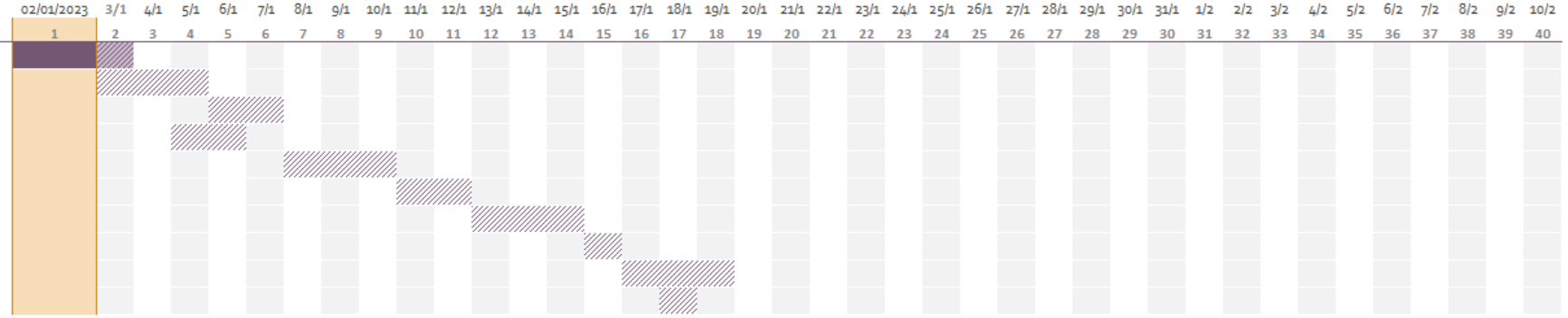

Link de exemplo de planilha

Gráfico de GANTT Desenvolvimento de Produtos VMORDEKAI.xlsx



Produtos & Serviços B2B

Private Label VMORDEKAI

Produtos & Serviços B2B:
Private Label VMORDEKAI

Dado que a VMORDEKAI atua com **design de produtos, gestão de produção e processos**, e possui **expertise prática com marca autoral**, estamos bem posicionados para oferecer serviços de **desenvolvimento de coleções ou produtos exclusivos para outras marcas**, sob demanda, sem vincular a identidade da VMORDEKAI® ao resultado final.

Como funciona:

1. **Desenvolvimento de coleções exclusivas** para marcas que querem lançar bolsas, mochilas ou acessórios com identidade própria, mas sem estrutura interna para criação ou gestão de produção.
2. **Criação de produto piloto e documentação técnica**, para empresas que já têm fornecedores e querem padronizar ou escalar.
3. **Assessoria estratégica em Private Label**, onde definimos com a sua empresa os métodos, processos produtivos, materiais e diferenciais que farão sentido dentro da identidade da sua marca.
4. **Licenciamento parcial de modelos já testados** (com ou sem ajustes) — por exemplo, você pode querer uma variação de um modelo VMORDEKAI já validado, com sua marca e identidade visual.

Entre em contato e faça seu orçamento.



Produtos & Serviços B2B VMORDEKAI

Consultoria e assessoria em Private Label para negócios de moda e artigos têxteis focado em estratégias da produção e design:

- **Terceirização da produção:**
  Gestão da terceirização da confecção, avaliação da viabilidade com os objetivos estratégicos da sua empresa com foco na qualidade dos serviços.
- **Design de produtos têxteis:**
  De bolsas e mochilas à peças de moda e artigos têxteis diversos.
- **Gestão da produção e processos:**
  Organização administrativa, gestão de equipes, definição de métodos e fluxos para confecções; precificação e gestão logística.
- **Design de experiências:**
  Do branding à jornada do usuário e programação aplicada à moda, confecções e negócios ligados ao setor. Seja voltado aos clientes ou interno, como design de processos e implantação de KPIs com foco nos colaboradores.
- **Mentoria voluntária para negócios de moda:**
  Como ação de impacto social, a VMORDEKAI presta consultorias na forma de mentorias para pequenos negócios e empreendedores(as) gratuitamente ou a baixo custos de investimento.

Entre em contato e faça seu orçamento.





Exemplos de Projetos de produtos

A partir de coleções originais VMORDEKAI,
exemplos para Private Label
do seu negócio

EXECUÇÃO DO PROJETO

- REALIZAÇÃO DO CONCEITO
- FICHA TÉCNICA

PROJETO TÉCNICO

MÉTODOS & PROCESSOS

CONFECÇÃO

PROJETO TÉCNICO – CYLINDER BAG

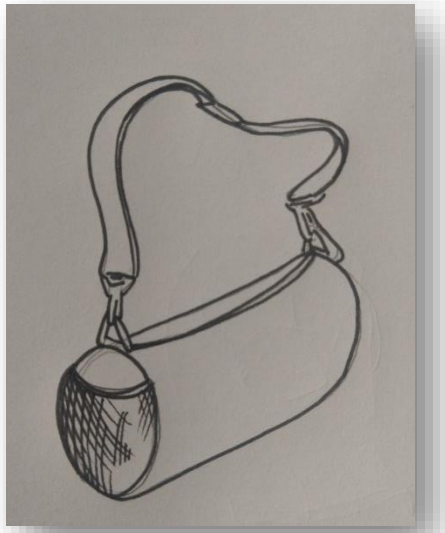

CROQUI
(a mão livre)

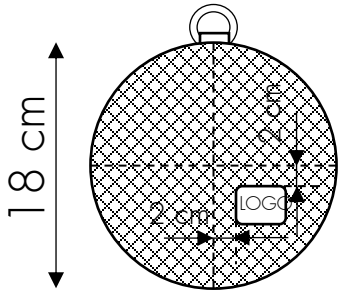

VISTA FRONTAL

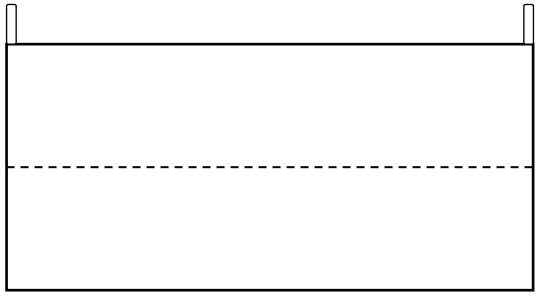

VISTA LATERAL DIREITA

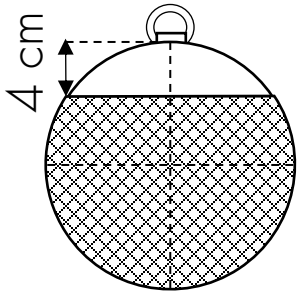

VISTA POSTERIOR

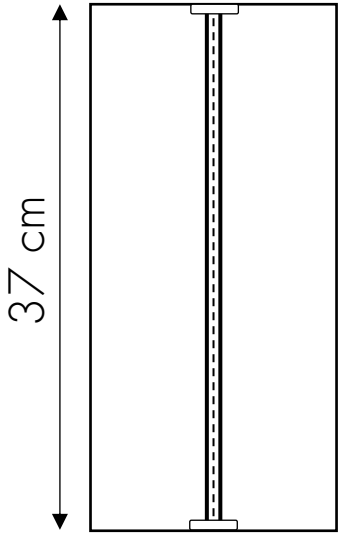

VISTA SUPERIOR

- ✓ Modelo: **Variação CYLINDER BAG**[1]
- ✓ Unidade: **cm**; Escala: **Sem escala**; Proporção Aproximada.
- ✓ Observação: **No desenho técnico está omitido cadarços.**

PROJETO TÉCNICO – CYLINDER BAG

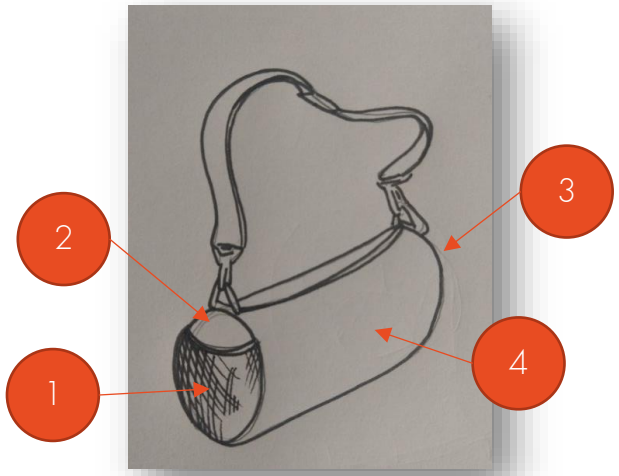

CROQUI
(a mão livre)

✓ Variação do modelo:

CYLINDER BAG[1]: Acréscimo de bolso externo e interno aberto.

✓ Matéria-prima: Nylon Chicago e Tela Spacer (externo), Nylon Paraquedas (interno).

✓ Observação: No desenho técnico está omitido cadarços.

✓ EM VERMELHO: Referência e etapas de processos.

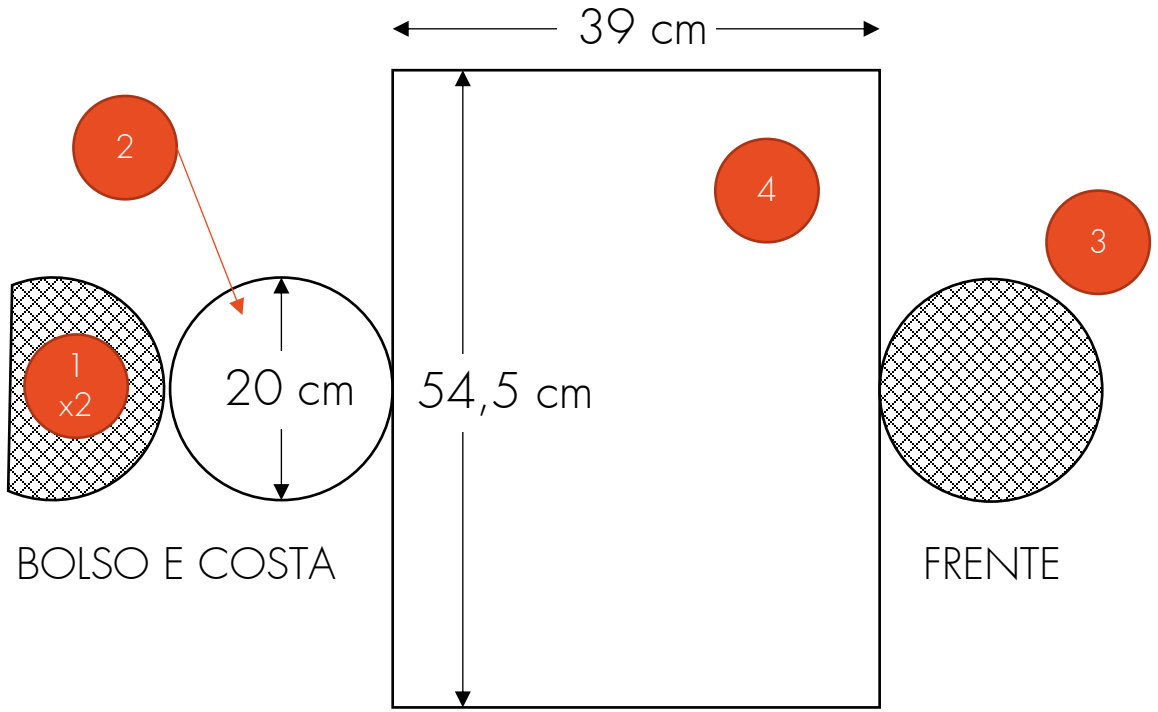

BOLSO E COSTA

FRENTE

FOLES - PERÍMETRO CILÍNDRO

MOLDES - PLANO DE CORTE DE TECIDOS

EDIÇÃO FINAL:
Extra: PROJETO TÉCNICO – Estojo removível *CYLINDER BAG*

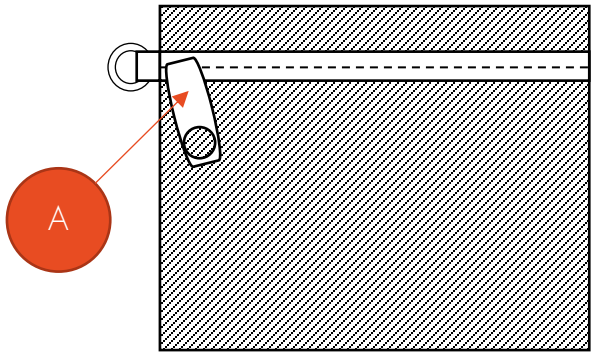

CROQUI
Estojo removível

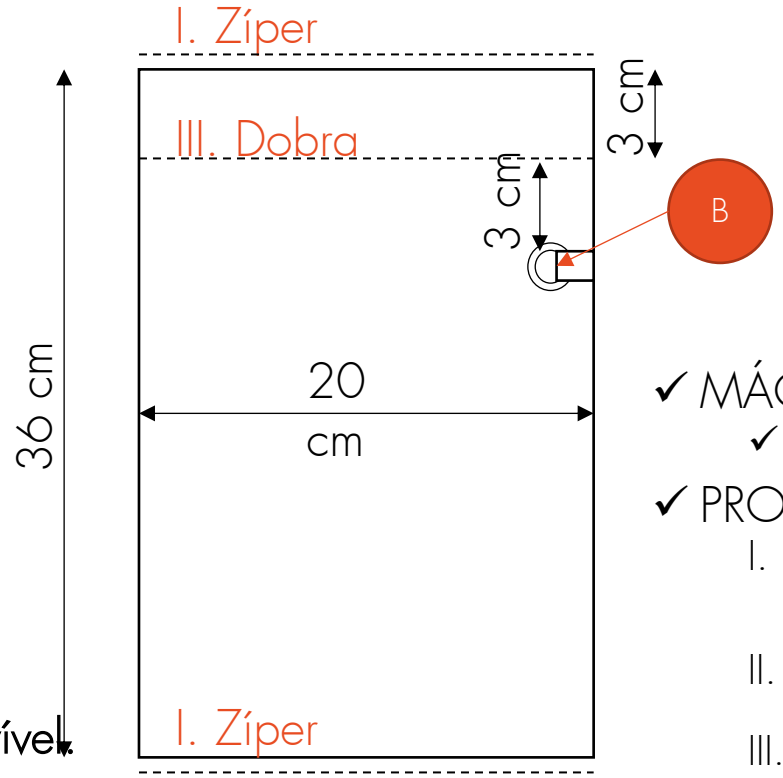

✓ Variação do modelo:

CYLINDER BAG[1]: Acréscimo de estojo removível.

✓ Acopla-se no mosquetão porta-chaves

✓ Matéria-prima **(Variação)**: Plástico Cristal 040.

- Assim será possível fácil limpeza ou usar celular livre de contaminações, pois o *plástico Cristal* permite manuseio da tela pelo toque e higienização com álcool 70º sem por em risco o aparelho.

✓ EM VERMELHO: Referência e etapas de processos.

✓ MÁQUINAS:

✓ INDUSTRIAL RETA.

✓ PROCESSOS

I. Costurar zíper no molde recortado de *plástico Cristal* (costura inversa com pesponto);

II. Unir zíper com cursor "A" (com estojo no avesso);

III. Dobrar na região especificada e posicionar argola "B" no centro do zíper no sentido do fechamento do cursor (certifique-se de que o cursor feche para o lado esquerdo);

IV. Costure as laterais fechando a peça. Adicione gorgurão sobre a costura como acabamento (facultativo);

V. FIM: Desvire do avesso o estojo.

Confecção
CYLINDER BAG – *Confecção em Processos*

- ✓MÁQUINAS:
  - ✓INDUSTRIAL RETA.
- ✓PROCESSOS
  - I. Costurar viés gorgurão nas duas peças de 1 (separadamente);
  - II. Costurar Junção de I em 2 (externo);
  - III. Junção de II com forro respectivo;
  - IV. Costurar logo em 3;
  - V. Costurar alça de mão em 3 e aviamento meia-argola (para alça tiracolo);
  - VI. Junção de V com forro respectivo, adicionar I (interno);
  - VII. Costurar cadarços em 4;
  - VIII. Junção de VII com forro respectivo;
  - IX. Costurar zíper em VIII;
  - X. Fechar Junção de III e VI com IX (União de Frente, Foles e Costa). Podendo ser feito em máquina de braço ("fechadeira"), se houver;
  - XI. Colocar alça com mosquetão interno (porta-chaves) na costura a VI-IX;
  - XII. FIM: Fechar costuras com viés gorgurão (podendo ser feito em "fechadeira", se houver).

PROJETO TÉCNICO - *MINIBAG*

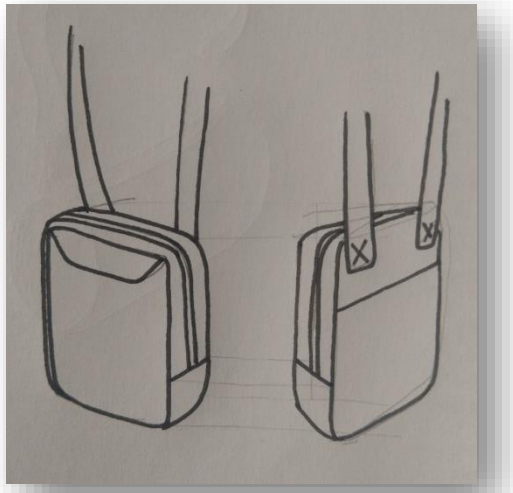

CROQUI
(a mão livre)

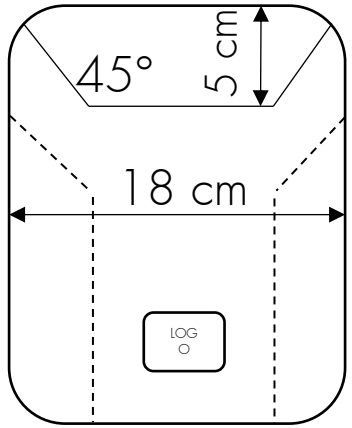

VISTA FRONTAL

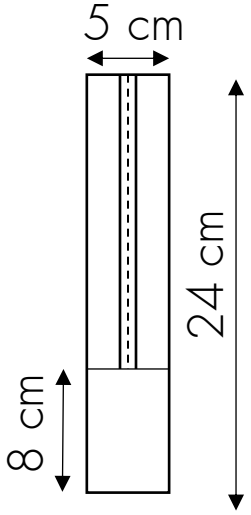

VISTA LATERAL DIREITA

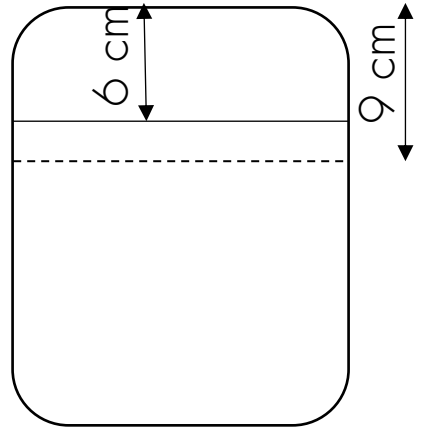

VISTA POSTERIOR

- ✓ Modelo: **Variação MINIBAG**[1]
- ✓ Unidade: **cm**; Escala: **Sem escala**; Proporção Aproximada.
- ✓ Observação: **No desenho técnico está omitido cadarços.**

PROJETO TÉCNICO - *MINIBAG*

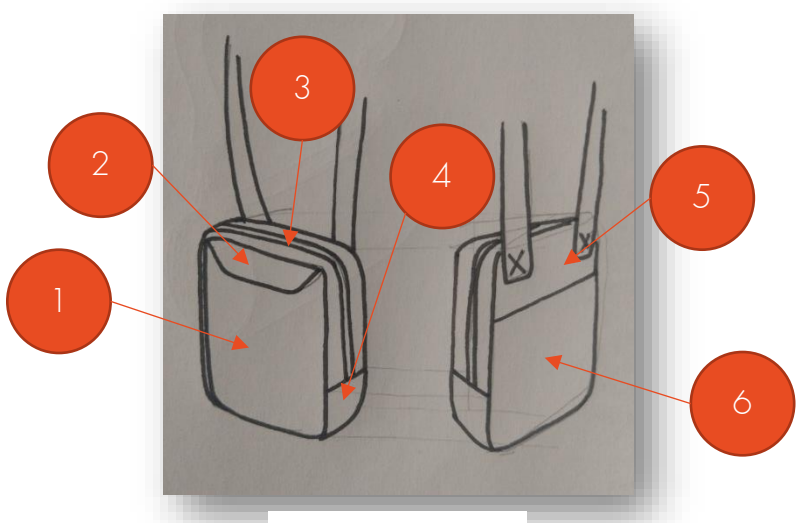

CROQUI
(a mão livre)

✓ Variação do modelo:

MINIBAG[1]: Acréscimo de bolso na costa com zíper.

✓ Matéria-prima: Nylon Chicago (externo), Nylon Paraquedas e Tricoline (interno).

✓ EM VERMELHO: Referência e plano construtivo.

* Significa quantidade do forro.

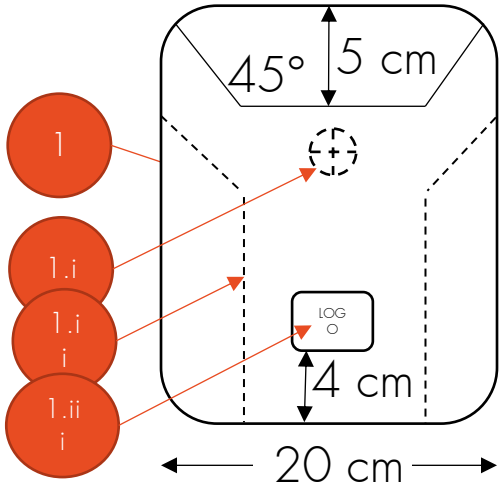

FRENTE

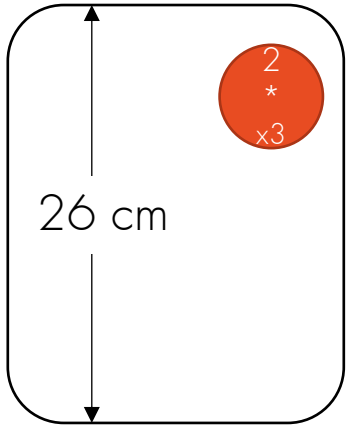

FRENTE E INTERNO

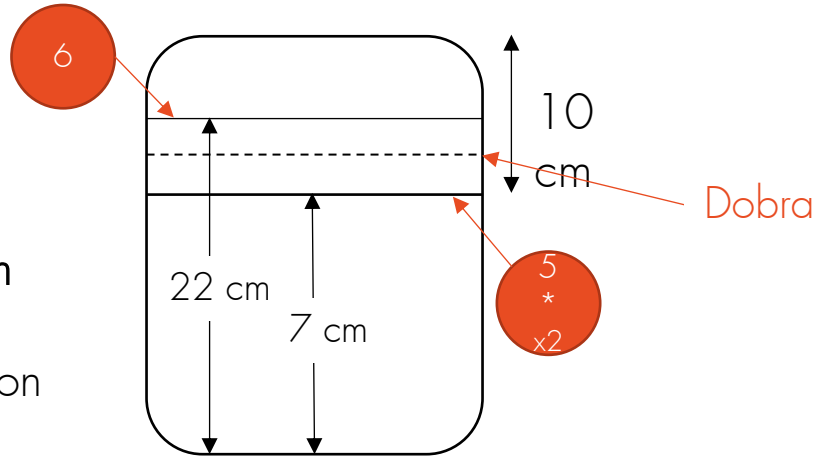

COSTA E BOLSO INTERNO

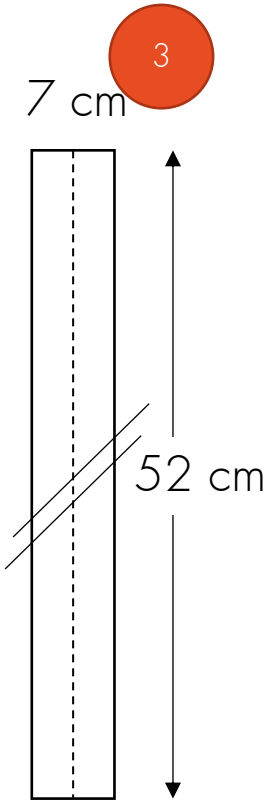

LATERAL ZIPER

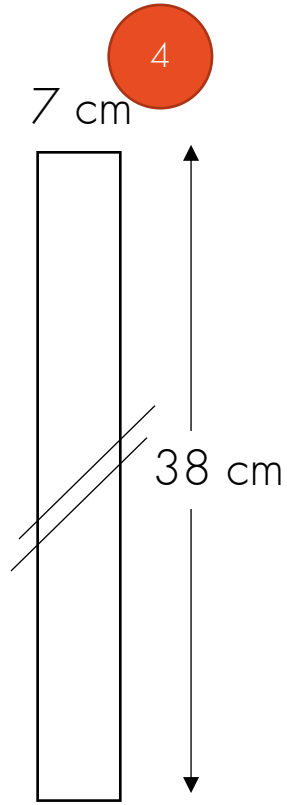

FUNDO

MOLDES - PLANO DE CORTE DE TECIDOS

Confecção
MINIBAG – *Confecção em Processos*

- ✓ MÁQUINAS:
  - ✓ INDUSTRIAL RETA
- ✓ PROCESSOS

I. Costurar 1 ao respectivo forro (a abertura superior do bolso frontal é por costura invertida e pesponto);
   i. Adicionar botão magnético parte macho voltado para o lado interno da bolsa;
   ii. Costurar linha de enfeite (facultativo);
   iii. Adicionar etiqueta "LOGO" (facultativo).

II. Adicionar botão magnético (1.i) parte fêmea em 2 e costurar Junção de I em 2 tendo por referência encaixe do botão;

III. Junção de II ao respectivo forro (adicionar estofamento, se houver);

IV. Costurar zíper em 3 e seu respectivo forro (costura invertida e com pesponto);

V. Junção de 4 e seu respectivo forro em IV (costura invertida e com pesponto);

VI. Costurar zíper que une 6 e 7 com seus respectivos forros (costura invertida e com pesponto em ambos lados);

VII. Costura Junção de VI com seu respectivo forro (molde 2 em forro), dobra sobre zíper como aba voltando abertura para cima;

VIII. Bolso interno: costurar as duas peças do molde 5 por costura inversa e pesponto na parte reta superior;

IX. Internamente (molde 2 em forro) costurar bolso interno VIII;

X. Costa: Junção de VII com IX (adicionar estofamento, se houver);

XI. Costurar alça tiracolo na parte superior de X (Costa);

XII. Fechar Junção de III e X com V (União de Frente, Foles e Costa). Essa etapa pode ser feita em máquina de braço ("fechadeira"), se houver.

XIII. Colocar alça com mosquetão interno (porta-chaves) na costura a III-V;

XIV. FIM: Fechar costuras com viés gorgurão. (podendo ser feito em "fechadeira", se houver).

Prototipação

PEÇAS PILOTOS CONFECCIONADAS

Exemplos
de projetos



MINIBAG

Bolsa esportiva outdoor, casual

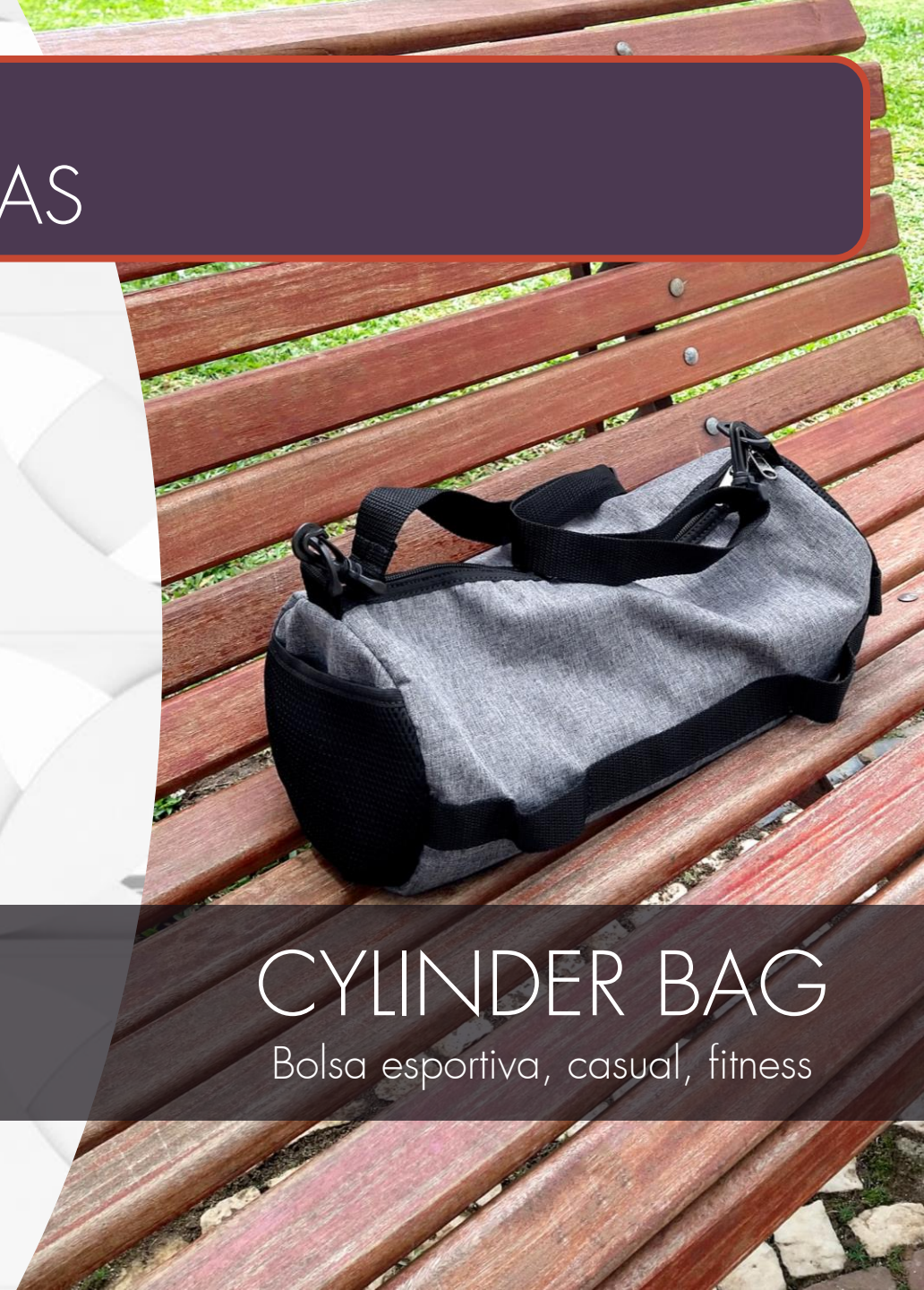

CYLINDER BAG

Bolsa esportiva, casual, fitness

MMORDEKAI

Private Label
CONFECÇÃO EM ESCALA DO SEU PRODUTO

Exemplos de projetos



Modelo original VMORDEKAI | Customização para cliente



Produção de lote customizado para cliente



Quer mais? – Há muitos outros modelos, sejam bolsas, mochilas e produtos têxteis diversos!

VAMOS REALIZAR SUA MARCA!

Veja nossas redes sociais. Entre em contato e faça seu orçamento!

(clique no botão):

Mais sobre VMORDEKAI

Marca de Mochilas, Bolsas & Acessórios para público outdoor urbano. Produção em baixa escala. Consultoria em design de moda e produtos têxteis;

Missão – Ser referência em Qualidade; fomentar parcerias de economia circular e inovações sustentáveis;

Visão - Consolidar-se no mercado com proporcional alcance dos valores, produtos e identidade da marca;

Valores - Praticidade, Inovação, Qualidade, Sustentabilidade, Foco no Cliente;

Dados fiscais: CNPJ: 26.732.865/0001-36. Curitiba-PR.

Contatos:

Representante: VICTOR MORDEKAI

Fone: (41) 99758-4893

Linkedin: www.linkedin.com/in/victormordekai

E-mail: vmordekai@hotmail.com




VMORDEKAI


VMORDEKAI

REFERÊNCIAS:

- *(Ref. 1)* SLACK, Nigel et al.. *Administração da Produção*. Nigel Slack, Stuart Chambers, e Robert Johnston. 1. ed. - 12. reimpressão, São Paulo – SP, Editora Atlas, 2010.
- *(Ref. 2)* MAURÍCIO, Vianna et al.. *Design Thinking Inovação em Negócios*. Maurício Vianna, Ysmar Vianna, Isabel K. Adler, Brenda Lucena, Beatriz Russo. 1. ed. Rio de Janeiro – RJ, MJV Press, 2012.

VMORDEKAI

Briefing 2025